Produktdatenblatt

Care Solutions · Inox Care

Inox Care Grundplatte vario,
mit Blindabdeckung

Artikelnummer: 2050200008

Produktbild

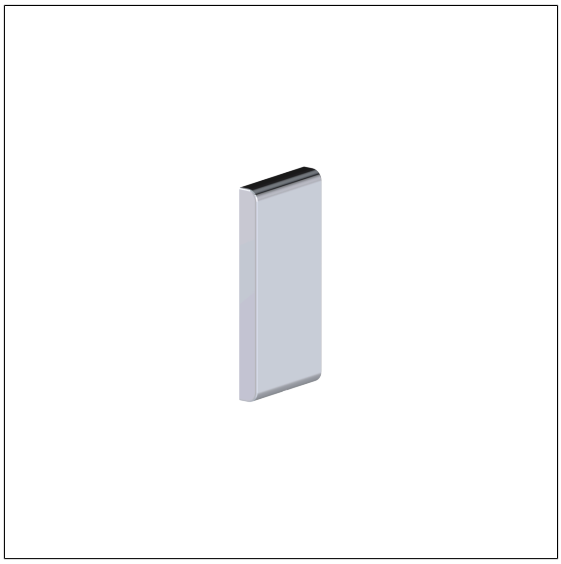

Technische Daten

Produktgruppe	5500
Produkt	Grundplatte, mit Blindabdeckung
Länge	226 mm
Breite	110 mm
Höhe	23 mm
Material	Edelstahl, Werkstoff Nr. 1.4301 (A2, AISI 304)
Oberfläche	hochglänzend
Farbe	lieferbar in Hochglanzpoliert (008) und Satiniert (009)

Technische Zeichnung

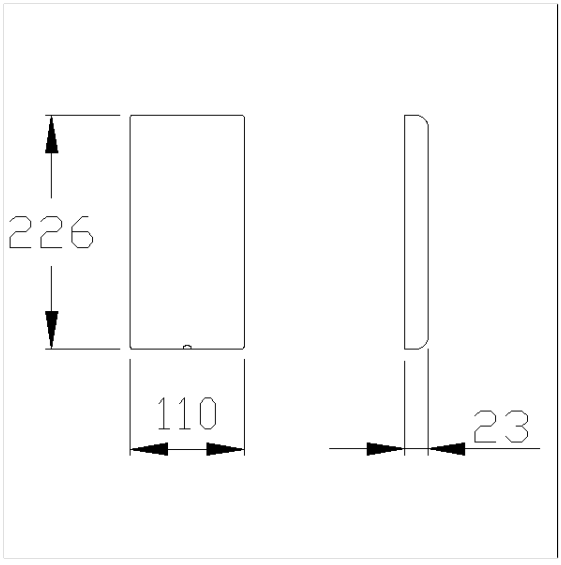

Produktbeschreibung

- Inox Care als beständige und vielseitige Serie aus Edelstahl, die Barrierefreiheit und Hygiene in modernem Design vereint
- Grundplatte verdeckt durch Blindabdeckung
- Vorbereitung zum späteren einfachen Austausch der Blindabdeckung durch Stützklappgriffen vario, Wandstützgriffen vario und Klappsitzen vario
- nicht geeignet für Stützklappgriffe mit E-Taster vario, Anschluss verdeckt mit Montageplatte
- normgerechte Abdichtung der Bohrpunkte (DIN 18534-1) in Verbindung mit NORMBAU Montagesets 7470xxx
- das Montageset ist nach den baulichen Gegebenheiten festzulegen und separat zu bestellen

V
Vario

008 009

PDF-Datenblatt. Alle Angaben ohne Gewähr. Copyright NORMBAU, generiert 16.01.2026