Fiche technique du produit

Care Solutions · Inox Care

Inox Care Platine de fixation vario,
avec cache aveugle

Numéro d'article: 2050200008

Image du produit

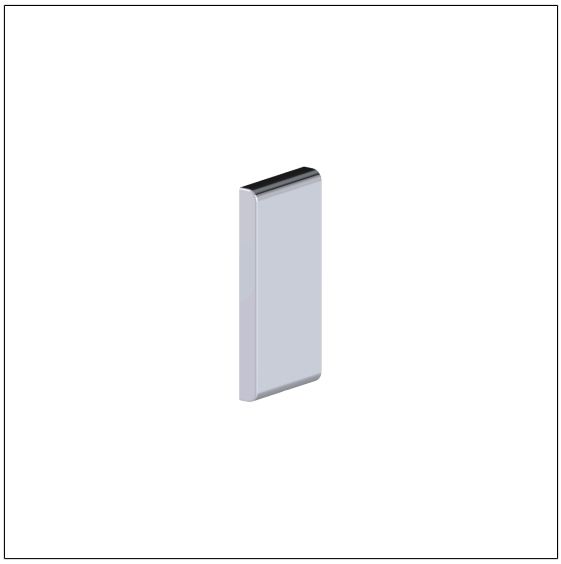

Spécifications techniques

Groupe de produits	5500
Produit	Platine de fixation, avec cache aveugle
Longueur	226 mm
Largeur	110 mm
Hauteur	23 mm
Matériau	inox, qualité no 1.4301 (A2-AISI 304)
Surface	haute brillance
Couleur	livrable en coloris Poli brillant (008) et Satiné (009)

Dessin technique

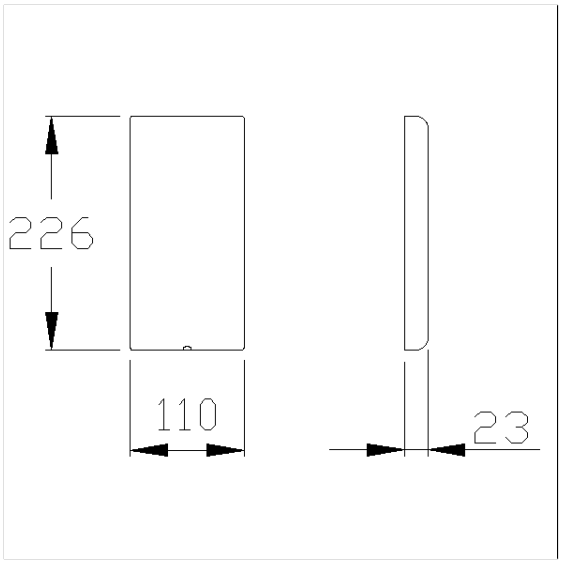

Description produit

- Inox Care, une gamme résistante et polyvalente en acier inoxydable qui allie accessibilité et hygiène dans un design moderne
- Plaque de base cachée par un cache
- Préparation pour un remplacement ultérieur facile du cache par des poignées de soutien vario, des poignées de soutien murales vario et des sièges rabattables vario
- Ne convient pas aux poignées d'appui rabattables avec bouton-poussoir électrique vario, raccordement caché avec plaque de montage
- etanchéification des points de perçageconformément aux normes (DIN 18534-1) en combinaison avec les kits de fixation NORMBAU 7470xxx
- Le matériel de fixation doit être défini sur le chantier et adapté selon la configuration et la nature de la cloison



Vario


008 009

Fiche de données au format PDF. Toutes les données sont fournies sans garantie. Copyright NORMBAU, généré 16.01.2026