Productgegevens

Care Solutions · Inox Care

Inox Care Grondplaat vario,
met Blind afdekking

Artikelnummer: 2050200008

Product afbeelding

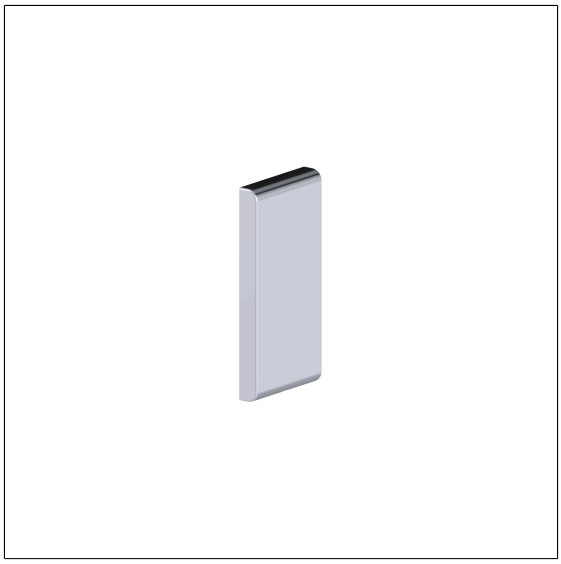

Technische specificatie

Productgroep	5500
Product	Grondplaat, met Blind afdekking
Lengte	226 mm
Breedte	110 mm
Hoogte	23 mm
Materiaal	roestvrij staal, grondstof nº 1.4301 (A2, AISI 304)
Oppervlak	Hoogglans
Kleur	verkrijgbaar in Hogglans gepolijst (008) en Gesatineerd (009)

Technische tekening

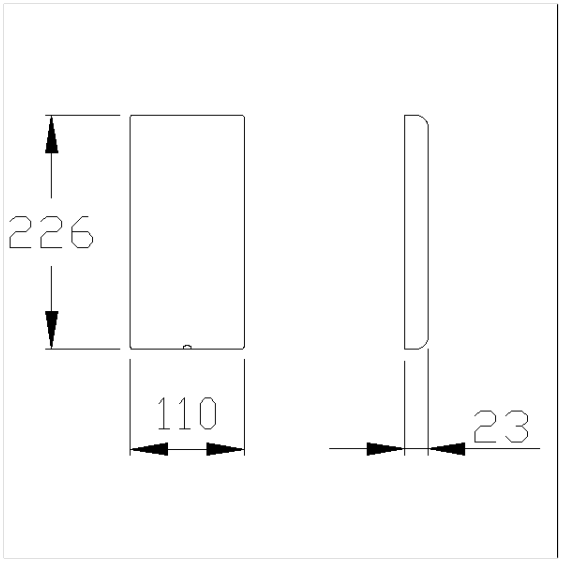

Productbeschrijving

- Inox Care is een duurzaam en veelzijdig assortiment van roestvrij staal dat toegankelijkheid en hygiëne combineert in een modern ontwerp
- grondplaat verborgen door Blinddeksel
- voorbereiding zodat de blindafdekking later gemakkelijk kan worden vervangen met Opklapbare muursteun vario, Muursteun vario en opklapbaar zitje vario
- kan niet gebruikt worden voor Opklapbare muursteun met elektronische schakelaar, verborgen aansluiting met montageplaat
- normconforme afdichting van de boorgaten (DIN 18534-1) in combinatie met NORMBAU montagesets 7470xxx
- de montageset moet worden bepaald aan de hand van de bouwkundige omstandigheden en afzonderlijk worden besteld



Vario


008 009

PDF-Datasheet. Alle gegevens zonder garantie. Copyright NORMBAU, gegenereerd 16.01.2026